Potevio 中国普天 | 鸿雁电气®
【中国驰名商标】

PZ30S鸿雁配电宝™

低压终端(住户)配电箱

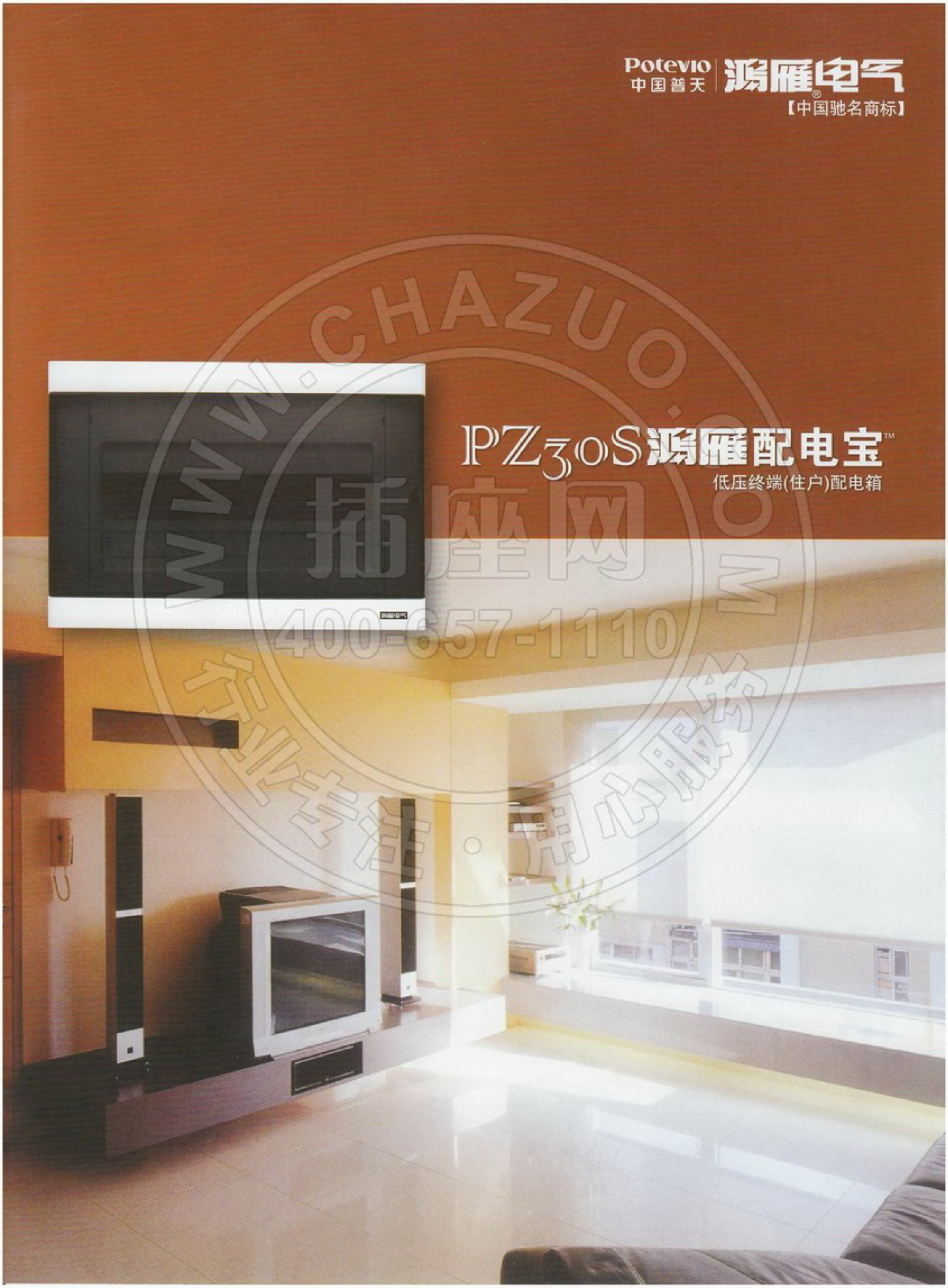

CHAZUO.COM 插座网 400-657-1110 行业专注·用心服务

【插座网】 行业专注・用心服务 电子样本 http://www.chazuo.com

- 24年专业经验
- 63道工序精心打造
- 攻克传统配电箱安装调节等诸多难题，更方便、更美观、更安全
- 全力打造中国家居配电箱第一品牌！鸿雁配电宝，呵护您全家！

概述

PZ30S低压终端(住户)配电箱，是为适应现代家庭装修和终端电气系统的各种组合要求而开发的，适合非专业人员可以进入的场地使用，主要用于电力线路的末端，特别适合家庭配电用。本产品适用于环境温度不超过35℃，偶尔会达到40℃的户内使用，本产品钢制底箱，白色塑料面板和门(门有暗色透明和与面框相同的不透明白色两种选择)。本产品内有标准安装导轨，可灵活装配各种标准的模数化元件，还内配接地(PE)排，零线(N)排，零线排用户自己可方便从单零线排转换为双零线排。本产品受专利保护。

主要技术参数

- 额定工作电压：交流380V/220V~
- 额定频率：50Hz
- 最大输入总负载电流：63A
- 外壳防护等级：IP30
- 符合标准：GB7251.3

型号意义

PZ30 S □ □

- A-白色门；B-暗色透明门
- 位数(最多可安装宽18mm开关数量)
- 塑料面板，暗装钢底箱
- 低压终端配电箱

外形及相关尺寸

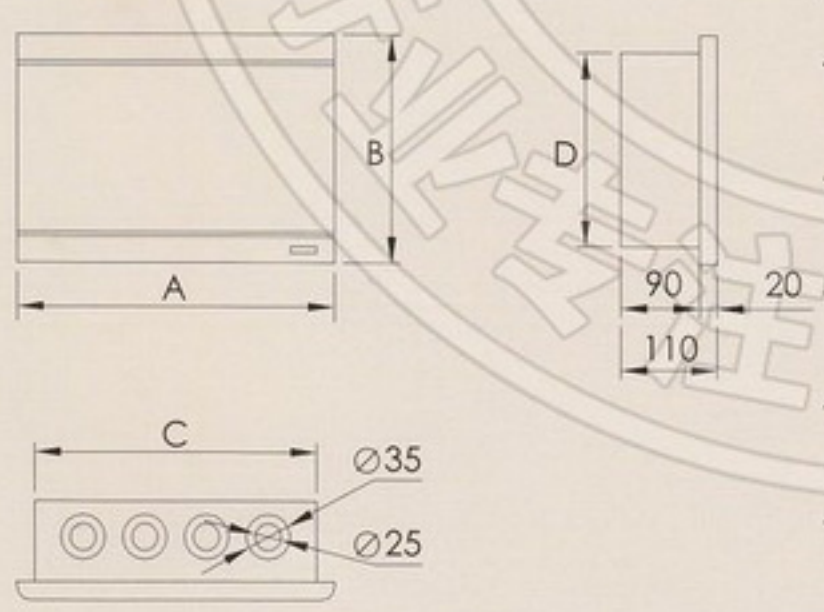

型号	位数	排数	A(mm)	B(mm)	C(mm)	D(mm)
PZ30S-8A PZ30S-8B	8位	单排	246	260	226	240
PZ30S-12A PZ30S-12B	12位	单排	318	260	298	240
PZ30S-15A PZ30S-15B	15位	单排	372	260	352	240
PZ30S-18A PZ30S-18B	18位	单排	426	260	406	240
PZ30S-24A PZ30S-24B	24位	双排	318	370	298	350

■ PZ30S-8

■ PZ30S-12 ■ PZ30S-15 ■ PZ30S-18

■ PZ30S-24

插座网 400-657-1110

PZ30S鸿雁配电宝™

低压终端(住户)配电箱

插座网 WWW.CHAZUO.COM

杭州鸿雁电器有限公司成立于1984年，具有二十余年专业生产各类建筑配电产品的历史，是国内著名的建筑电器产品生产、经营企业，同时也是国家863计划CIMS（计算机集成制造系统）应用工程示范企业、全国企事业知识产权示范创建单位、浙江省高新技术企业、浙江省专利示范企业和杭州市信息化示范企业、杭州市重点工业企业。公司作为中国电器工业协会电器附件分会副理事长单位和中国电器附件标委会副主任单位，致力于成为电器连接与建筑电气控制系统的集成供应商，以推动中国建筑电气行业迈入智能时代为已任。

公司总部设在杭州天目山路248号，在杭州五常、山东德州设有生产基地，占地面积约8万平方米，建筑面积约10万平方米，公司现有产品事业部5个，下属控股公司6个，其中中外合资企业1家（合作方为德国GEYER公司）。

公司多次被中国质量管理协会全国用户委员会评定为“全国用户满意企业”,鸿雁产品也屡获“全国用户满意产品”称号。1994年在同行业中率先通过ISO9001质保体系认证。2000年鸿雁商标被国家工商行政管理局商标局认定为“中国驰名商标”。2007年被国家知识产权局评定为“全国企事业知识产权示范创建单位”。

公司在产品研发方面居于同行前列，2004年被授予杭州市企业高新技术研究发展中心，并成为行业内首批获得“国家认可实验室”称号的企业之一，2006年被授予“企业技术中心”称号。连续多年公司新产品新材料均被省政府、市科技局授予“科技进步”奖、“科学技术”奖。经过多年的努力，公司已形成比较完善的“鸿雁电工”、“鸿雁塑胶”、“鸿雁智能”、“鸿雁照明”、”鸿雁线缆”五大支柱产业。其中电器附件、电线电缆、UPVC排水管材、PP-R管材管件、PVC管槽、BEC2型自动抄收系统、HIS-2000家居布线系统被建设部评定为国家康居示范工程选用部品与产品;BEC2型自动抄收系统由国家科技部、税务总局、商务部、质量技术监督总局、环保总局批准为国家重点新产品。

一直以来，公司把打造高效的信息化管理模式和建设一个强大的营销网络作为企业的核心竞争能力来培育。由于在信息化管理方面取得的显著成效，公司被杭州市政府评为“市信息化试点企业”，同时授予“市‘信息港’企业”称号。在营销网络建设方面也已在全国建立了30多个办事处，各级经销网点3000多个，市场网络遍布全国。

新时期的鸿雁，将通过全面的信息化管理，依托强大的营销网络，为客户提供安全可靠、技术领先、高性价比的电器连接和建筑电气控制系统领域的产品与服务。

Potevio 中国普天 | 杭州鸿雁电器有限公司 HANGZHOU SWANGOOSE ELECTRICAL CO.,LTD | 成套电气事业部 | 地址：杭州五常经济开发区五常大道鸿雁工业园区 电话：0571-88733985
传真：0571-88733982 客户服务热线：0571-85899899

【插座网】 行业专注·用心服务 电子样本 http://www.chazuo.com

行业最大的电子样本库

插座网本着“行业专注、用心服务”的理念为用户提供电子样本在线翻阅、在线打印、下载等专业化、个性化服务

插座网
WWW.CHAZUO.COM